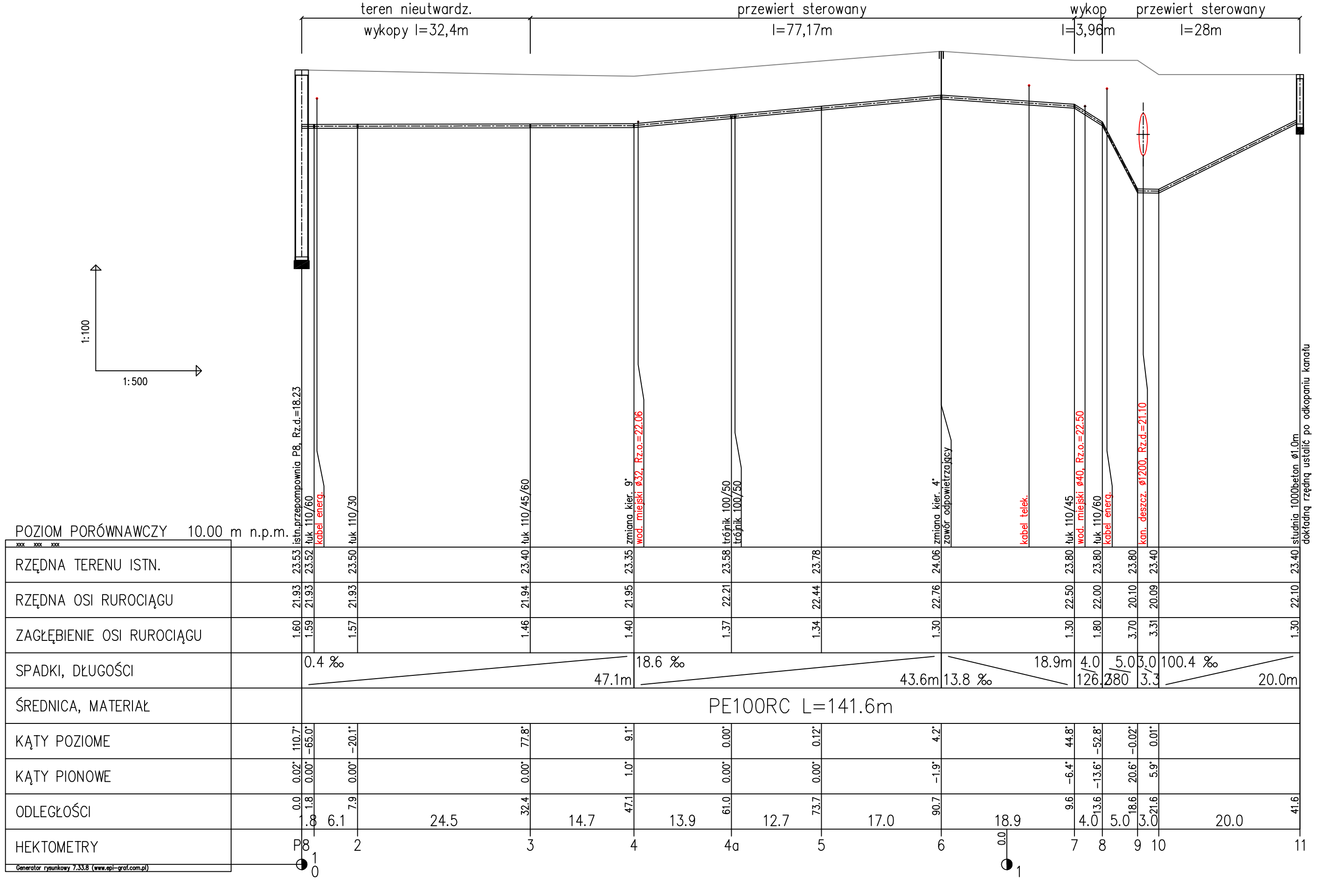


schemat węzła 4a

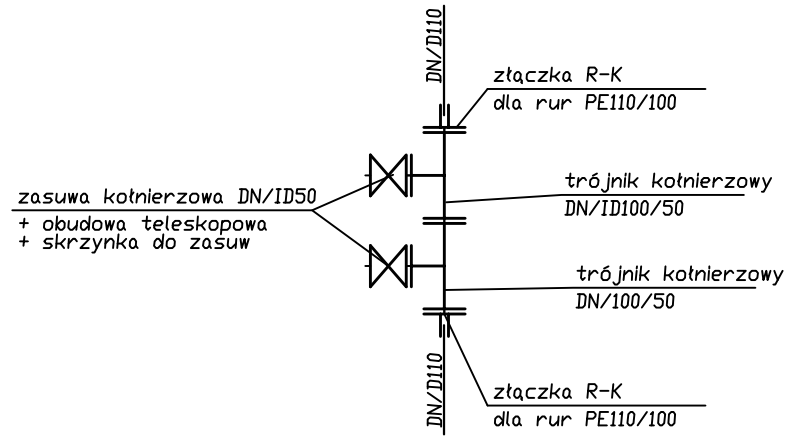


Uwaga:
Kolizję z istniejącym uzbrojeniem podziemnym naniesiono na podstawie map sytuacyjno-wysokościowych w skali 1:500

Nie wyklucza się istnienia na terenie projektowanego kanału i innych urządzeń podziemnych, które nie zostały odnalezione w czasie inwentaryzacji geodezyjnej

Dokładne rzędne włączeń oraz istniejącego uzbrojenia ustalić po odkopaniu i ewentualnie przeprowadzić korektę pod nadzorem projektanta

| | | |
|---|---|---|
| **Obiekt:** Budowa przepompowni P8 wraz z infrastrukturą techniczną w miejscowości Stargard ul. Sadowa | | |
| **Adres:** nr działek: 11/1, 44 obręb 17 Stargard | | |
| **Inwestor:** Miejskie Przedsiębiorstwo Gospodarki Komunalnej Spółka z. o. o. ul. Okrzei 6, 73-110 Stargard Szczeciński | | |
| **Przedmiot rysunku:** Profile podłużny przewodu tłocznego | | **Skala:** 1:500/100 |
| **Projektował:** | **Sprawdził:** | **Data:** |
| dr inż.Tadeusz Gruszecki A/PNB/8300/76/81 Specjalność: Sieci sanitarne | inż. Milita Gruszecka UAN/N/7210/78/90 Specjalność: Sieci wod-kan | 11.2019 r. |
| **Opracował:** | | **Nr rysunku:** 4 |